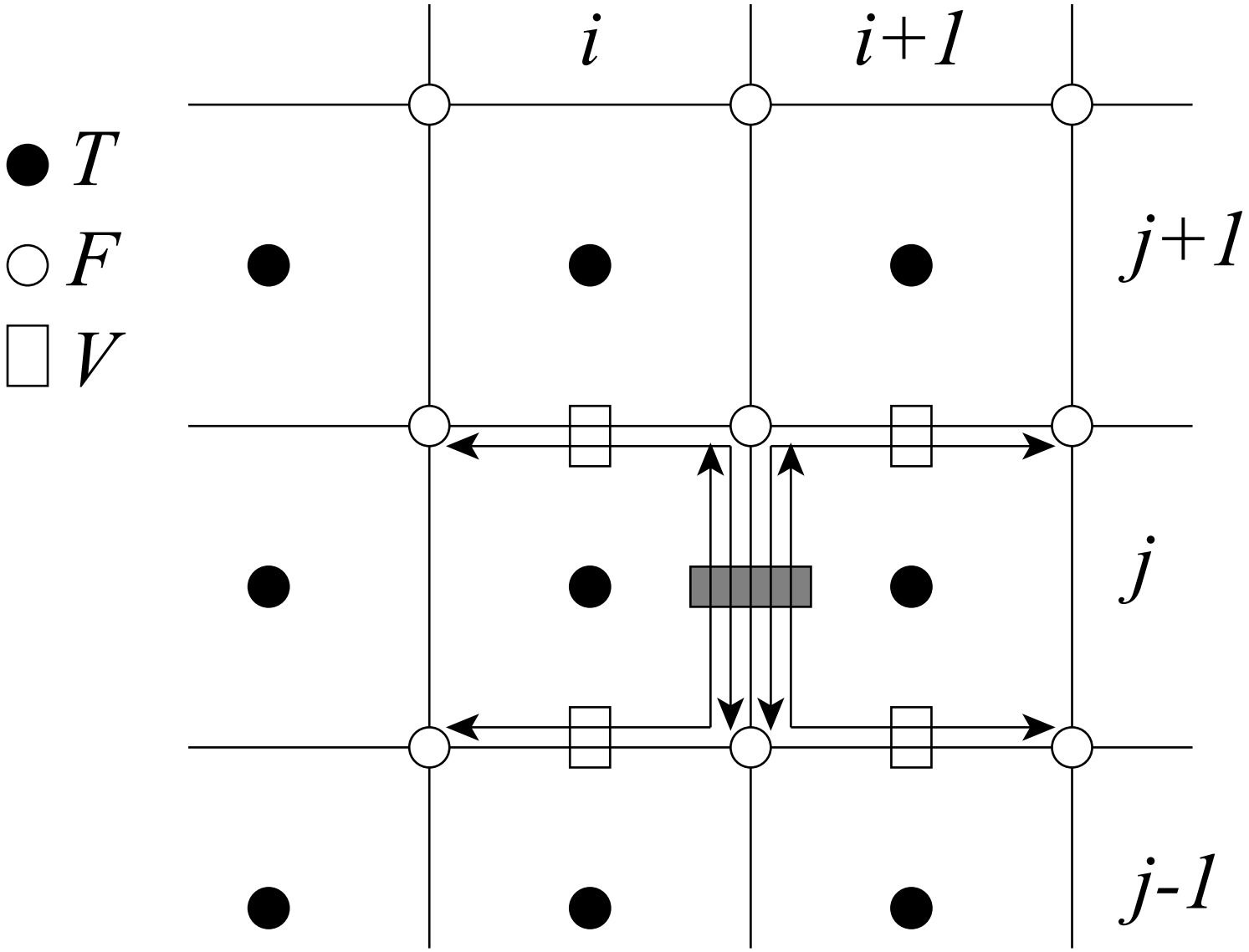
T
F
V
i
i+1
j+1
j
j-1

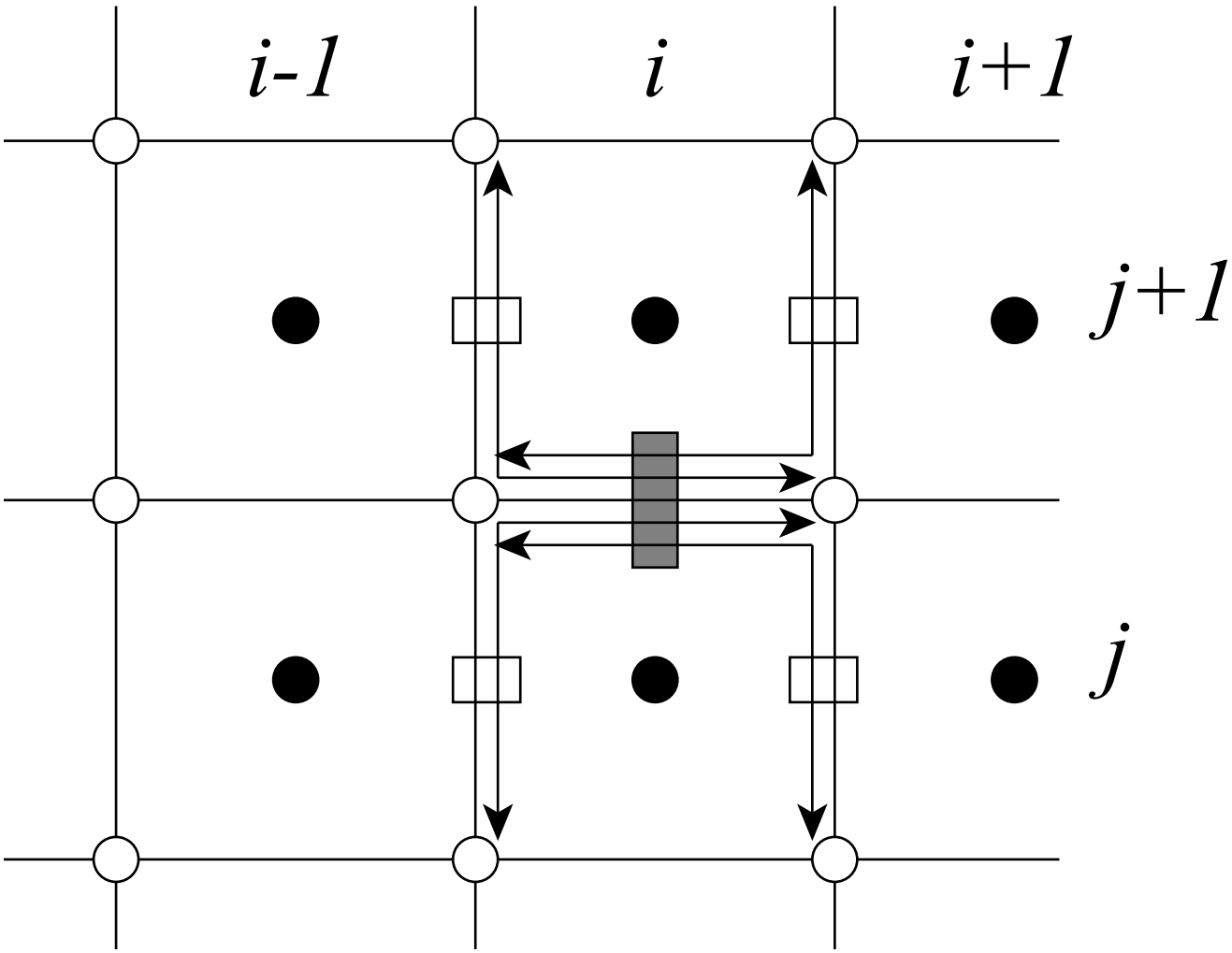
i-1
i
i+1
j+1
j